1 : 25

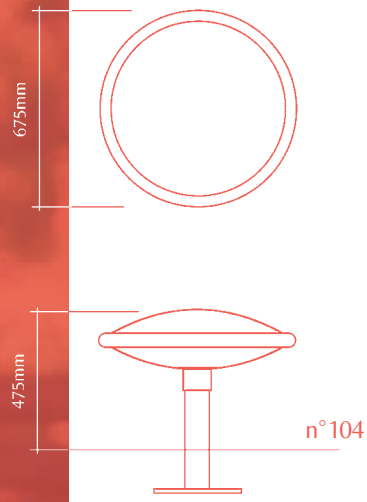

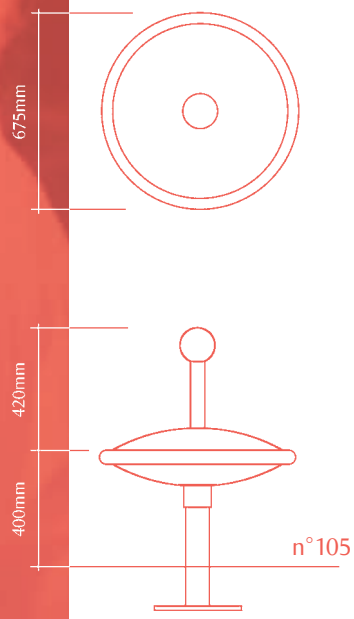

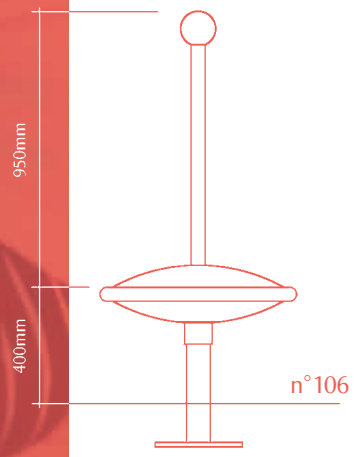

Material: Edelstahl matt gebüstet oder pulverbeschichtet in den Farben:
N°104: RAL 1028 Melonengelb, 4004 Bordeauxviolett;
N°105: RAL 2003 Pastellorange, 1028 Melonengelb;
N°106: RAL 2002 Blutorange, 1028 Melonengelb;
Spielflächen: sitzwarm und rutschfest aus anthrazitfarbenem Kautschuk.
Maße: Ø 68 cm; Knopf N°104: H 48 cm;
Knopf N°105: H 82 cm; Knopf N°106: 135 cm
Fallhöhe: Knopf N°104: 48 cm;
Knopf N°105 und N°106: 40 cm
Sicherheitsfreiraum: Ø 4,70 m
Untergrund: Wir empfehlen Fallschutz aus Kautschuk, Sand oder Rasen. Nach DIN EN 1176 sind auch andere Untergründe wie Holzschnitzel und Perlkies möglich.
Einbautiefe: 15 cm bei festem Untergrund,
45 cm bei losem Untergrund.
Fundament: Betonfundament mit Stahlanker.
Fundamentgröße: L 90 cm x B 90 cm x H 40 cm
Fundamentüberdeckung: 15 bzw. 45 cm bis zur Spielebene.
Die Knöpfe werden fertig montiert geliefert.
Im Lieferumfang sind Betonanker und sämtliche Befestigungsteile enthalten.
Montageanleitung siehe Anhang.
Wartung: Wir haben diese Spiele so verschleißfrei und wartungsarm wie möglich konstruiert. Damit sind sie auch für hochfrequentierte Spielareale bestens geeignet.
Sicherheit: Die Knöpfe entsprechen der DIN EN 1176. Sie sind TÜV- und GS-geprüft.

Technische Änderungen vorbehalten

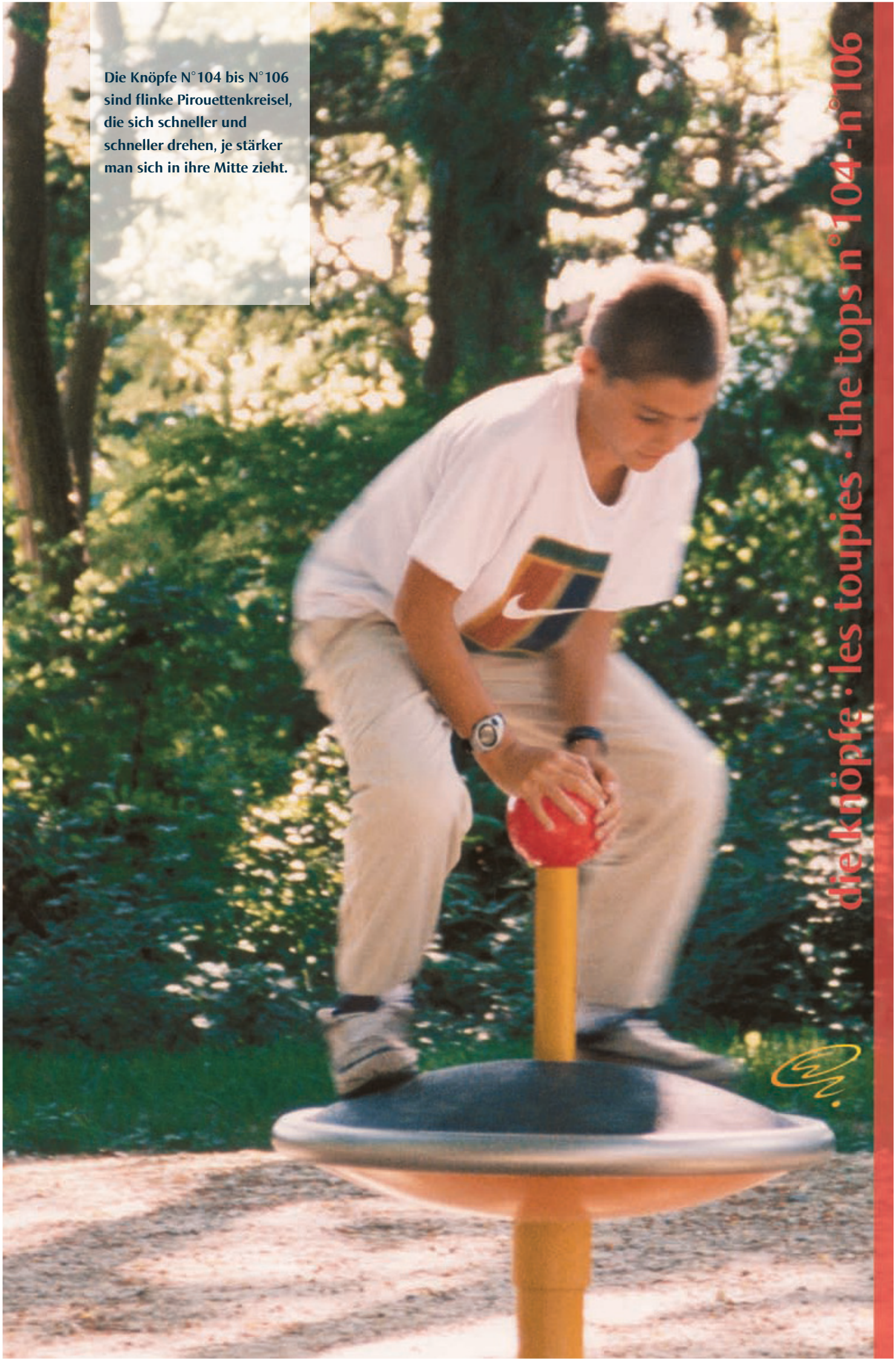

Die Knöpfe N°104 bis N°106 sind flinke Pirouettenkreisel, die sich schneller und schneller drehen, je stärker man sich in ihre Mitte zieht.

die knöpfe · les toupies · the tops n°104 - n°106